DATENBLATT

- Optical Bonding
- 4K-/Ultra-HD-Auflösung
- Blendfreies Glas
- Hochpräzise Infrarot-Touch-Technologie
- Lüfterloses Design
- OPS-Steckplatz
- EasyFix-Montagelösungen
- Automatische Helligkeitseinstellung
- Geringer Energieverbrauch

e-Screen STX Touchdisplay

STX-8650UHD schwarz

- Die Monitore der STX-Serie bieten gestochen scharfe, hochwertige Bilder in Ultra-HD-Auflösung. Neben perfekter Bildschärfe ermöglichen sie die Anzeige von bis zu 400% mehr Daten auf dem Bildschirm als ein Full-HD-Monitor
- Perfekte Bildqualität lässt Sie bei der Bildschirmarbeit nie mehr Tasten oder Bildlaufleisten verfehlen. Optische Bonding-Technik macht den Luftspalt herkömmlicher Touchscreens überflüssig. So wird das Bild heller und klarer
- Die Multi-Touch-Technik der STX-Serie kann mit passiven Zeigegeräten verwendet werden, zum Beispiel einem Finger oder dem sehr dünnen, präzisen Stift. Optionaler Treiber für Objekterkennung auf Windows 10-Computern
- Das unaufdringliche, minimalistische, professionelle Design der STX-Serie mit langlebiger, ultraflacher Form fügt sich in jede Geschäftsumgebung ein
- Der eingebaute automatische Helligkeitssensor sorgt bei allen Lichtverhältnissen für ein optimales, gut sichtbares Bild und einen erheblich reduzierten Energieverbrauch
- Hochentwickelte Konstruktionstechniken und das nur 2 mm starke Deckglas führen zu einer Gewichtsreduzierung von 30%, verglichen mit herkömmlichen großformatigen Touch-Displays

Empfohlenes Zubehör

- e-Cleaner für e-Screen (Art.No. 7-121600)
- Ergonomischer Stift für e-Screen 4St. (Art.No. 7-192100)
- Flipbox software Lizenz suite (Art.No. 7-197002)
- e-Screen EHAXL Pylonensystem für e-Screen 46-86Zoll (Art.No. 7-194262)

Art.No. **7-801150-86**
GTIN **8713797087155**

Spezifikationen und Design können ohne vorherige Ankündigung geändert werden.
rev.:20201120-0003

Legamaster GmbH Bookkoppel 7 D-22926 Ahrensburg Deutschland
T (+49) (0)4102 - 808-400 www.legamaster.de

Legamaster,
brand of the edding group

DATENBLATT

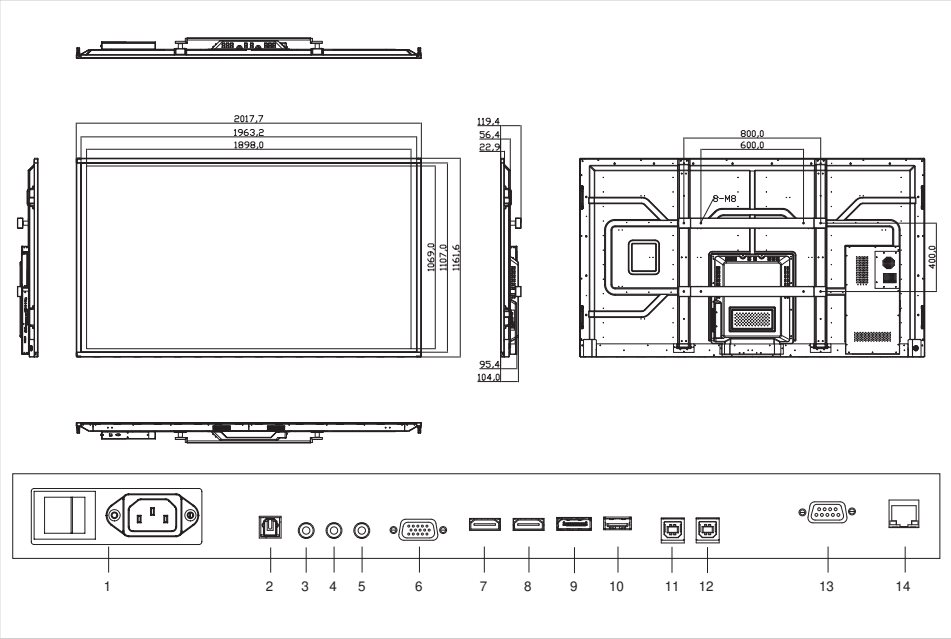

1	Power
2	SPDIF
3	Audio out
4	IR extender
5	PC audio in
6	VGA (PC)
7	HDMI 2
8	HDMI 1
9	DisplayPort
10	Service USB port
11	Touch USB 2
12	Touch USB 1
13	RS232
14	Ethernet

Spezifikationen	
Artikel Maße	2018 x 1162 x 119 (mm)
Größe Einfassung	27 mm
Betrachtungswinkel max	H: 178 ° / V: 178 °
Größe diagonal	86 inch
Helligkeit	350 cd/m²
Reaktionszeit	8 ms
Unterstützte Farben	1073,3M
Video-Auflösung / Bildfrequenz	3840 x 2160 / 60 (px / Hz)
Eingangsauflösung / Bildfrequenz	3840 x 2160 / 60 (px / Hz)
OPS-Steckplatz	ja
Lüfterloses Design	ja
Anzeigesteuerung	RS-232C, Tastatur, IR-Fernsteuerung, Ethernet
Automatische Helligkeitseinstellung	ja
Lautsprecher	2x10W@4Ω
Power / Sleep / Standby	380 / - / 0.5 (Watt)
Haltbarkeit / Lebensdauer	16/7 / - (hours)
Eingangsanschlüsse	HDMI 2.0 (2x), DisplayPort 1.2, VGA, PC audio-in, IR extender
Ausgangsanschlüsse	Audio-out, SPDIF audio-out
Touch-Technologie	High Precision Advanced Infrarot
Touch-Bedienung	2mm passiver Stylus, Finger, Handschuh, Stylus, Handfläche
Anzahl Berührungspunkte	20
Unterstütztes Betriebssystem	Windows 10, Windows 8.1, Windows 8, Windows 7, Mac OSX
Packungsinhalt	e-Screen, Remote control unit, Quick setup guide, Power cable 1,8m, IR extender, USB flash drive, EasyFix Cable Clips, HDMI cable, USB cable, 2mm stylus
Produktgarantie	5 Jahre

Logistik	
Menge	1
Verpackungsmaße	275 x 2170 x 1295 (mm)

DATENBLATT

Gewicht (brutto/netto)	81.50 kg / 64.50 kg

Spezifikationen und Design können ohne vorherige Ankündigung geändert werden.

rev.:20201120-0003

Legamaster GmbH Bookkoppel 7 D-22926 Ahrensburg Deutschland
T (+49) (0)4102 - 808-400 www.legamaster.de

Legamaster,
brand of the edding group